A. Sprenger GmbH

Holz- und Mineralwerkstoffverarbeitung

Berner Straße 10 | 60437 Frankfurt | Tel: 069-5072741 | Fax: 069-5077291

Unterschranke, Modell Nr. 162 700, für KERAMAG-Schul-Waschtisch (# 16 27 00)

Unterschranke, Modell Nr. 162 700, passend zu KERAMAG-Schul-Waschtisch #16 27 00 Front und Korpus aus Melamin K-Struktur, Farbe weiss mit einer Tür mit Bügelgriff, Sockelhöhe 100 mm, mit verstellbaren Füssen (hinter Sockelblende), ohne Rückwand, mit Traverse im vorderen Bereich (oben) und hinteren Bereich (unten) Im oberen Bereich 2 Winkel für Wandbefestigung fertig zusammengebaut, Türanschlag rechts Abm. ca. 560 x 785 x 535 mm (BxHxT)

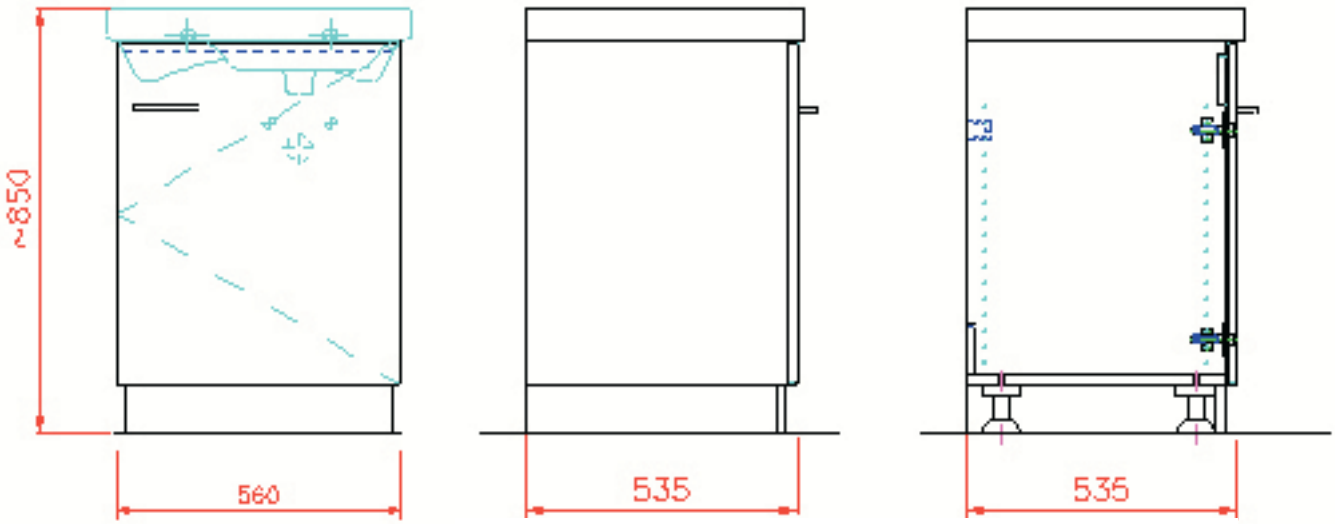

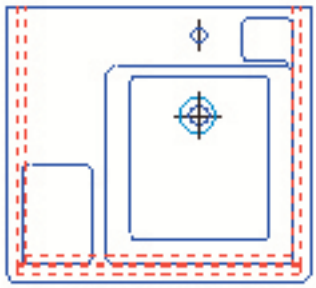

Schul-Waschtisch
Mod. Nr. 162700
mit Unterschrank aus KF weiß
Tür mit Bügelgriff (rechts angeschlagen)

A. Sprenger GmbH

Holz- und Mineralwerkstoffverarbeitung

Berner Straße 10 | 60437 Frankfurt | Tel: 069-5072741 | Fax: 069-5077291

Unterschranke, Modell Nr. 59.273.1, für KERAMAG-RENOVA Nr. 1 Plan (# 22 51 60 od. #22 22 60)

Unterschrank, Modell Nr. 59.273.1, passend zu KERAMAG-RENOVA Nr. 1 Plan (#22 22 60 bzw. 22 51 60) Front und Korpus aus Melamin K-Struktur, Farbe weiss mit einer Tür mit Bügelgriff, Sockelhöhe 100 mm, mit verstellbaren Füssen (hinter Sockelblende), ohne Rückwand, mit Traverse im vorderen Bereich (oben) und hinteren Bereich (unten) Im oberen Bereich 2 Winkel für Wandbefestigung fertig zusammengebaut, Türanschlag rechts Abm. ca. 520 x735 x 440 mm (BxHxT)

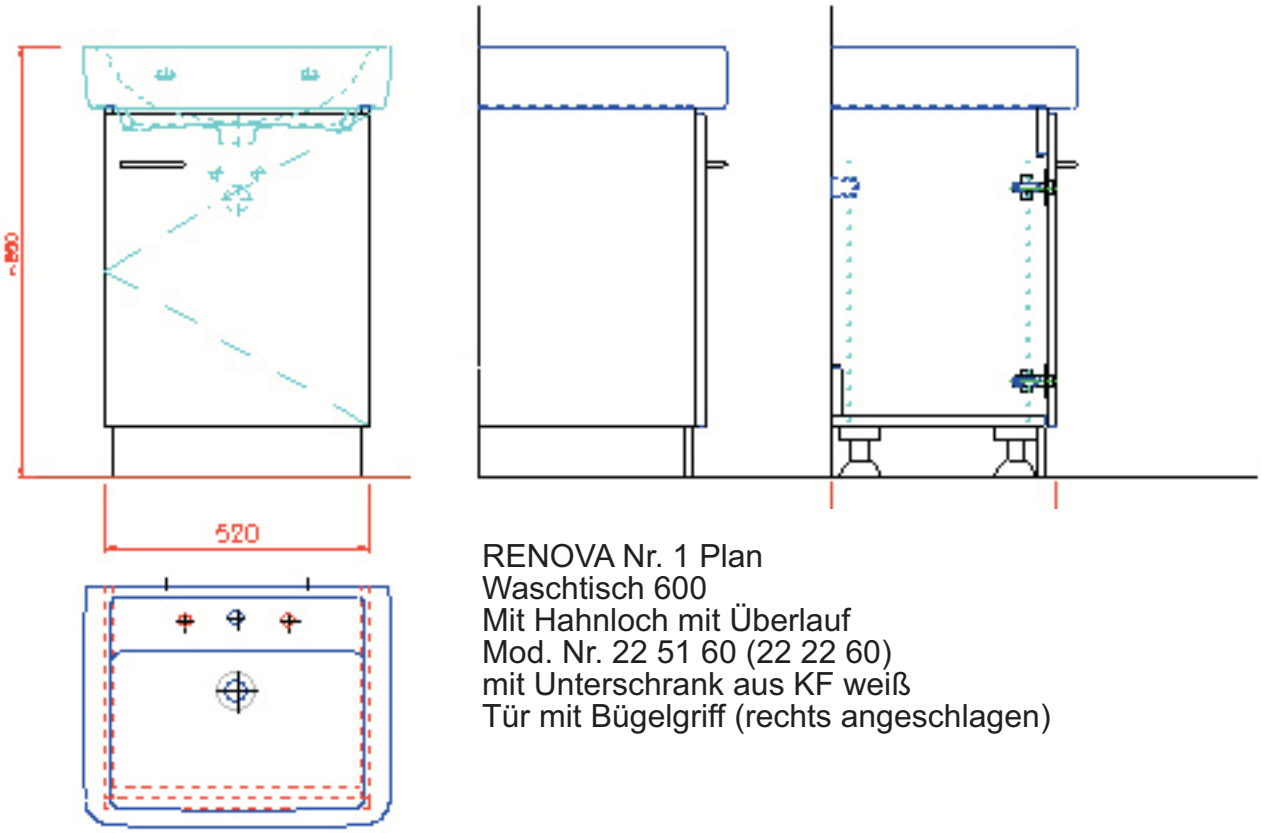

RENOVA Nr. 1 Plan
Waschtisch 600
Mit Hahnloch mit Überlauf
Mod. Nr. 22 51 60 (22 22 60)
mit Unterschrank aus KF weiß
Tür mit Bügelgriff (rechts angeschlagen)